Griffleisten mit Verriegelung

mit und ohne Schloss

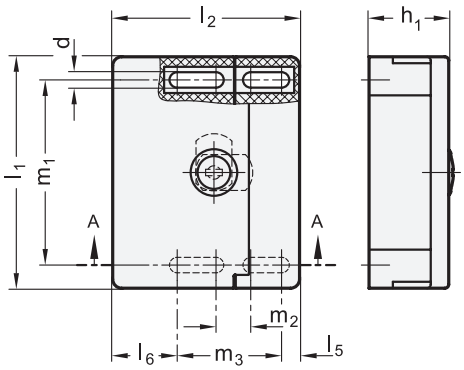

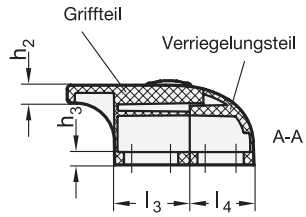

ELESA original design ESC

Montage von Griff- und Verriegelungsteil mit Sechskantschraube DIN 933-M6 oder Sechskantmutter DIN 936-M6

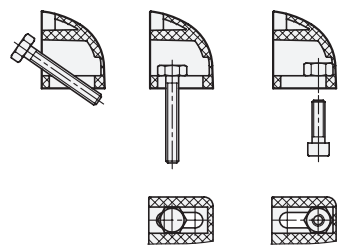

Anwendungsbeispiel

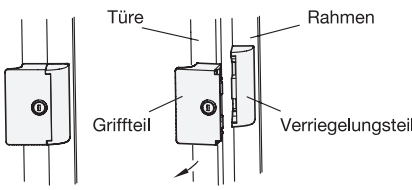

2 Form

S	nicht abschließbar, nur Schnappverriegelung
SCE	abschließbar (Schloss einheitlich)
SCU	abschließbar (Schloss unterschiedlich)

1

l_1	d	h_1	h_2	h_3	l_2	l_3	l_4	l_5	l_6	m_1	m_2	m_3
90	6	31	7	5	72,5	29	25	7	25	72	13,5	40,5

Ausführung

- Kunststoff Thermpoplast
  - Griffteil Polyamid (PA)
  - Verriegelungsteil Polyacetal (POM)
  - temperaturbeständig bis 60 °C
  - schwarz, matt
- Schlossmechanik
  Zink-Druckguss
- Schlüssel
  Messing, vernickelt
  mit Kunststoff-Griffstück
- *Kunststoff-Eigenschaften → Seite 1876*
- RoHS

Hinweis

Griffleisten mit Verriegelung GN 932 sind sehr einfach zu montieren. Griff und Verriegelung (Schnappverschluss oder Schloss) sind in einem Element integriert. Zusätzlich ist der Griff und damit die Türe im Verriegelungsteil seitlich geführt.

Der Schlüssel wird um 180° gedreht und kann in beiden Endstellungen eingesteckt bzw. abgezogen werden.

In den Ausführungen mit Schloss (Form SCE und Form SCU) gehören zwei Schlüssel zum Lieferumfang.

siehe auch...
- *Produktfamilie Ergostyle® → Seite 17*
- *Verriegelungen mit Griffschale GN 115.10 (abschließbar) → Seite 1098*

Bestellbeispiel		
GN 932-90-S (1 2)	1	l_1
	2	Form