Flache Sechskantmuttern

für Rastbolzen / Rastriegel

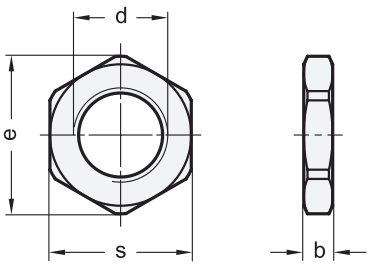

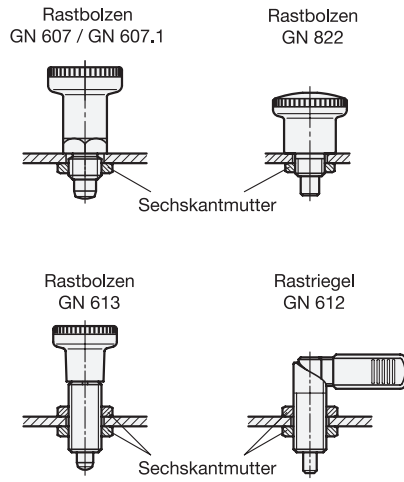

d [1]	b	e	s
M 8 x 1	3,5	14,3	13
M 10 x 1	3,5	16,6	15
M 12 x 1,5	4	18,9	17
M 16 x 1,5	4,5	24,5	22
M 20 x 1,5	4,5	29,5	27

Ausführung [2]

- Stahl brüniert — **BT**
- Edelstahl nichtrostend, 1.4305 — –
- *Edelstahl-Eigenschaften → Seite 1883*
- RoHS

Hinweis

Flache Sechskantmuttern GN 909 / GN 909.5 erweitern durch die kleineren Abmessungen die Montagemöglichkeiten von Rastbolzen und Rastriegeln.

Bestellbeispiel (Stahl)		
GN 909-M10x1-BT [1] [2]	1	d
	2	Oberfläche

Bestellbeispiel (Edelstahl)		
GN 909.5-M12x1,5 [1]	1	d