Spannverschlüsse

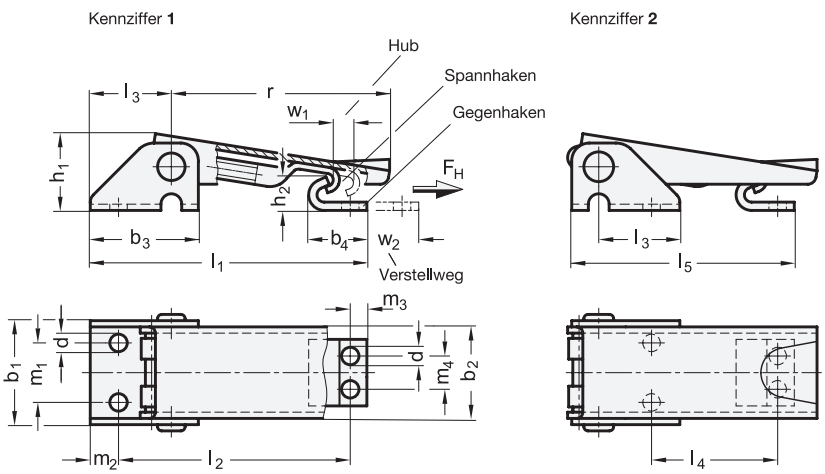

2 Form

A ohne Sicherung
S mit Sicherung
SV für Sicherung mit Vorhängeschloß

4 Kennziffer

1 lange Ausführung
2 kurze Ausführung

1

Größe	F_H in N Haltekraft	b_1	b_2	b_3	b_4	d	h_1	h_2	h_3	h_4	l_1 min. Kennziffer 1 Form A Form SV	l_1 min. Kennziffer 1 Form S	l_2 min. Kennziffer 1 Form A Form SV	l_2 min. Kennziffer 1 Form S
100	1000	25,5	22	26	14	4,2	18,5	8,5	21,5	25,5	67	74	56	63

Größe	l_3	l_4 min. Kennziffer 2 Form A Form SV	l_4 min. Kennziffer 2 Form S	l_5 min. Kennziffer 2 Form A Form SV	l_5 min. Kennziffer 2 Form S	m_1	m_2	m_3	m_4	r	w_1 ≈ Hub	w_2 ≈ Verstellweg Form A Form SV	w_2 ≈ Verstellweg Form S
100	19,5	31	38	54	61	14,3	7	4	8	51	5,5	12	8

Ausführung

3

- Stahl **ST**
  verzinkt, blau passiviert
- Edelstahl **NI**
  - Blechteile
    nichtrostend, 1.4301
  - Spannhaken / Bolzen
    nichtrostend, 1.4305
- *Edelstahl-Eigenschaften → Seite 1883*
- RoHS

Hinweis

Spannverschlüsse GN 831 werden u.a. eingesetzt zum sicheren Halten von Klappen, Behälterdeckeln und dergleichen. Durch die Totpunktüberschreitung halten sie vibrationsfest.

Über den Hubweg w_1 des Spannhakens können die zu verbindenden Teile beim Spannen bis zu 5 mm zusammengezogen werden. Der Verstellbereich w_2 wird über eine Spindel M5 des Spannhakens erzielt.

Die Form S und SV verhindern ein unbeabsichtigtes Lösen des Spannverschlusses.

Zur Befestigung dieser Spannverschlüsse sind Schrauben mit niedriger Kopfhöhe zu verwenden, wie z.B. Zylinderschrauben mit Innensechskant DIN 6912.

Die in der Tabelle angegebene Haltekraft ist ein Richtwert für die mögliche statische Zugbeanspruchung des Spannverschlusses. Je nach Einsatzbedingung, z.B. durch Vibrationen oder schlagende Beanspruchung, kann die Haltekraft beeinträchtigt sein.

Der Gegenhaken gehört zum Lieferumfang.

Bestellbeispiel		
1 2 3 4 GN 831-100-SV-ST-2	1	Größe
	2	Form
	3	Werkstoff
	4	Kennziffer

Dargestellt ist jeweils die lange Ausführung (Kennziffer 1)

Form **A**
ohne Sicherung

Form **S**
mit Sicherungsbügel
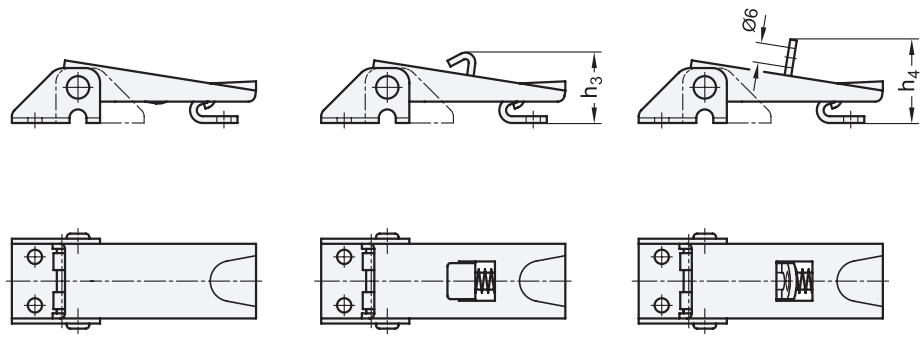
Form **SV**
für Sicherung mit Vorhängeschloß