Rastbolzen

mit langem Knopf, mit und ohne Rastsperre

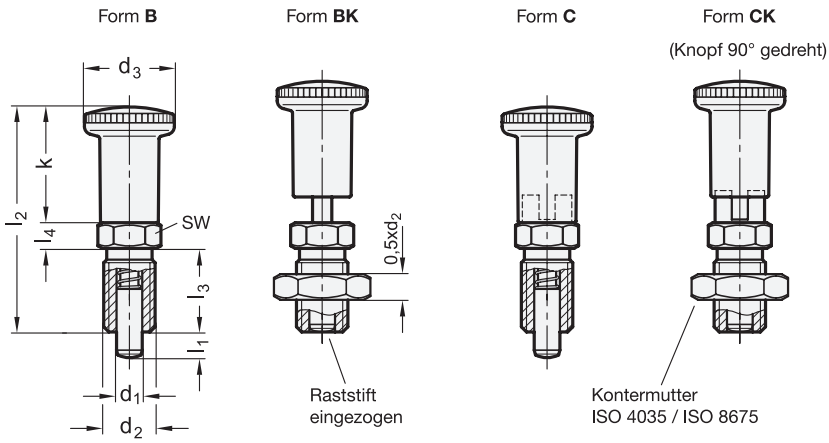

3 Form

- **B** ohne Rastsperre, ohne Kontermutter
- **BK** ohne Rastsperre, mit Kontermutter
- **C** mit Rastsperre, ohne Kontermutter
- **CK** mit Rastsperre, mit Kontermutter

1 d_1 Stift $^{-0,02}_{-0,05}$ Bohrung H7	2 l_1 min.	d_2	d_3	k	l_2	l_3	l_4	sw	Federdruck in N ≈ Anfang	Ende
4	4	M 8 x 1	16	21	42	16	5	10	4,5	12
4	6	M 8 x 1	16	21	42	16	5	10	4	12,5
5	5	M 10 x 1	19	24	48	18	6	12	5	15
5	8	M 10 x 1	19	24	48	18	6	12	5	18
6	6	M 12 x 1,5	23	30	58	22	6	14	6,5	19
6	9	M 12 x 1,5	23	30	58	22	6	14	6	25
8	8	M 16 x 1,5	28	36	70	26	8	17	8,5	26
8	12	M 16 x 1,5	28	36	70	26	8	17	8,5	28
10	12	M 16 x 1,5	28	36	70	26	8	17	9,5	38
12	15	M 20 x 1,5	28	36	79	33	10	22	11,5	40

Ausführung

	4
• Stahl - brüniert - Raststift gehärtet	—
• Edelstahl - nichtrostend, 1.4305 - Raststift chemisch vernickelt	NI
• Knopf Kunststoff (Polyamid PA) - schwarz, matt - nicht demontierbar	

- *Belastbarkeitshinweise → Seite 1856*
- *ISO-Passungen → Seite 1873*
- *Kunststoff-Eigenschaften → Seite 1876*
- *Edelstahl-Eigenschaften → Seite 1883*
- RoHS

Hinweis

Rastbolzen GN 817.2 entsprechen GN 817, jedoch haben sie einen längeren Bedienungsknopf.

Form C wird eingesetzt, wenn der Raststift zeitweise nicht vorstehen soll. Hierzu wird der Knopf nach dem Einziehen des Stiftes um 90° gedreht. Durch eine Rastkerbe wird der Knopf in dieser Position gehalten.

siehe auch...

- *Zusammenstellung der Rastbolzen-Bauarten → Seite 794 ff.*

Bestellbeispiel (Stahl)

1 2 3
GN 817.2-4-6-C

1	d_1
2	l_1
3	Form

Bestellbeispiel (Edelstahl)

1 2 3 4
GN 817.2-6-9-B-NI

1	d_1
2	l_1
3	Form
4	Werkstoff