Geteilte Edelstahl-Stellringe

mit Dämpfungsscheibe

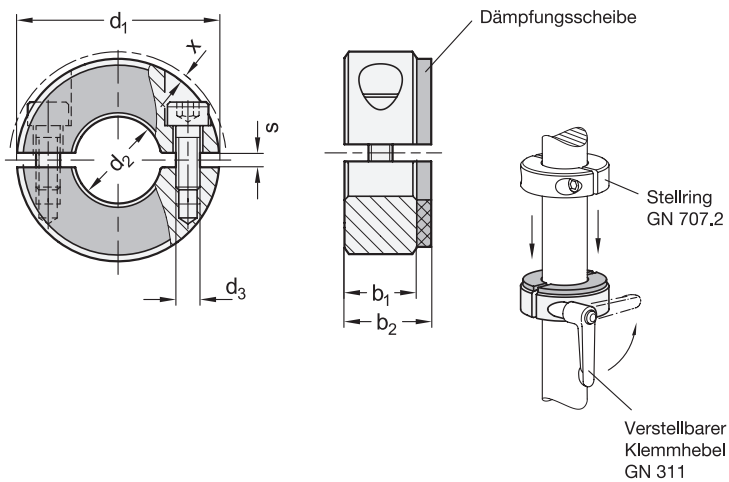

1 d_1	2 d_2 H10 empfohlene Wellentoleranz h11		b_1	b_2	d_3	s	x ≈ max. Überstand Schraubenkopf	Verstellbarer Klemmhebel für d_3
30	B 12	-	11	13	M 4	2,1	0,7	GN 311-30-M4-12-SW
32	B 14	-	11	13	M 4	2,1	0,7	GN 311-30-M4-12-SW
36	B 15	B 16	13	15	M 5	2,1	1,4	GN 311-30-M5-13-SW
42	B 18	B 20	15	18	M 5	3	0,6	GN 311-30-M5-15-SW
48	B 22	B 25	15	18	M 5	3	0	GN 311-45-M5-16-SW
55	B 28	B 30	15	18	M 6	3	0,5	GN 311-45-M6-18-SW
60	B 32	B 35	15	18	M 6	4	0,4	GN 311-45-M6-19-SW
65	B 40	-	15	18	M 6	4	0,5	GN 311-45-M6-20-SW

Ausführung

3

- Edelstahl Sinterstahl nichtrostend 1.4404 — NI
- Dämpfungsscheibe Elastomer (PUR)
  - 70 Shore A
  - temperaturbeständig bis 80 °C
  - transparent
- Zylinderschraube DIN 912 Edelstahl nichtrostend, 1.4301
- *ISO-Passungen → Seite 1873*
- *Elastomer-Eigenschaften → Seite 1876*
- *Edelstahl-Eigenschaften → Seite 1883*
- RoHS

Hinweis

Die aufgeklebte Dämpfungsscheibe der geteilten Stellringe GN 7072.3 absorbiert leichte Stöße und wirkt geräuschmindernd beim Kontakt der Stellringe mit anderen Bauteilen.

Sie lassen sich einfach und sicher mit starker Klemmkraft durch Reduzierung der Schlitzhöhe montieren, ohne die Oberfläche von Wellen und Achsen zu beschädigen. Im Gegensatz zu geschlitzten Stellringen können geteilte Stellringe auch radial montiert werden.

Das Gewinde d_3 ist bei den Größen d_1 = 30 bis 36 als Durchloch, ab Größe d_1 = 42 als Sackloch ausgeführt.

siehe auch...
- *Geschlitzte Edelstahl-Stellringe GN 7062.3 (mit Dämpfungsscheibe) → Seite 1031*
- *Geteilte Stellringe GN 707.2 → Seite 1034*

Zubehör

- Verstellbare Klemmhebel GN 311 → *Seite 1039*

Bestellbeispiel		
GN 7072.3-42-B18-NI (1 2 3)	1	d_1
	2	d_2
	3	Werkstoff