Gewindeklemmringe

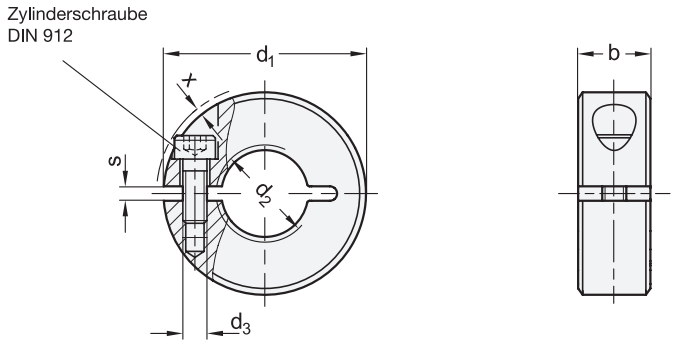

1	2						
d_1	d_2 Gewinde 6H empfohlene Bolzengewinde-Toleranz 6g		b ±0,2	d_3	s	x ≈ max. Überstand Schraubenkopf	Verstellbarer Klemmhebel für d_3
20	M 8	M 8 x 1	9	M 3	2,1	1	-
22	M 10	M 10 x 1	9	M 3	2,1	0,8	-
26	M 12	M 12 x 1,5	11	M 4	2,1	1,6	-
32	M 16	M 16 x 1,5	11	M 4	2,1	0,7	GN 311-30-M4-12-SW
42	M 20	M 20 x 1,5	15	M 5	3	0,6	GN 311-30-M5-15-SW
48	-	M 24 x 1,5	15	M 5	3	0	GN 311-45-M5-16-SW
55	-	M 30 x 1,5	15	M 6	3	0,4	GN 311-45-M6-18-SW

Ausführung

3

- Stahl **ST**
  - Sinterstahl schwarz dampfoxidiert
  - Zylinderschraube DIN 912 Stahl, blank
- Edelstahl **NI**
  - Sinterstahl nichtrostend, 1.4404
  - Zylinderschraube DIN 912 Edelstahl nichtrostend, 1.4301
- *Metrisches ISO-Feingewinde → Seite 1871*
- *Edelstahl-Eigenschaften → Seite 1883*
- RoHS

Zubehör

- Verstellbare Klemmhebel GN 311 *→ Seite 1039*
- Dämpfungsscheiben GN 7062.30 *→ Seite 1041*

Hinweis

Gewindeklemmringe GN 706.3 entsprechen bezüglich ihrer äußeren Abmessungen den geschlitzten Stellringen GN 706.2. Die Bohrung jedoch, ist mit einem Innengewinde versehen, so dass der Klemmring wie eine Mutter, beispielsweise auf ein Spindelgewinde aufgeschraubt werden kann, um den Verstellweg oder die Einschraubtiefe zu begrenzen. Die Klemmung erfolgt dann durch Reduzierung der Schlitzhöhe, ohne dass dabei das Gewinde beschädigt wird.

Das Gewinde d_3 ist bei den Größen d_1 = 20 bis 36 als Durchloch, ab Größe d_1 = 42 als Sackloch ausgeführt.

siehe auch...
- *Geschlitzte Stellringe GN 706.3 → Seite 1028*

Bestellbeispiel (Stahl)

GN 706.3-32-M16-ST (1 2 3)

1	d_1
2	d_2
3	Werkstoff

Bestellbeispiel (Edelstahl)

GN 706.3-42-M20x1,5-NI (1 2 3)

1	d_1
2	d_2
3	Werkstoff