GN 668 Flache Bügelgriffe

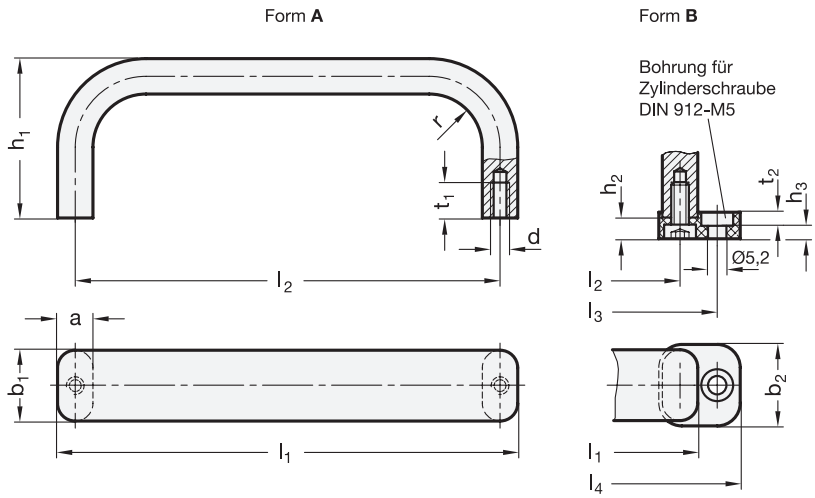

3 Form

A Montage von der Rückseite (Gewinde-Sackloch)

B Montage von der Bedienungsseite (nur für b_1 = 20)

1 b_1	2 l_1 ±0,25	a	b_2	d	h_1	h_2	h_3	l_2	l_3	l_4	r	t_1 min.	t_2
20	130	10	23	M 5	45	6,5	2,5	120	141	153	15	10	5
20	170	10	23	M 5	45	6,5	2,5	160	181	193	15	10	5
20	190	10	23	M 5	45	6,5	2,5	180	201	213	15	10	5
20	210	10	23	M 5	45	6,5	2,5	200	221	233	15	10	5
30	262	12	-	M 6	50	-	-	250	-	-	15	12	-
30	312	12	-	M 6	50	-	-	300	-	-	15	12	-
30	362	12	-	M 6	50	-	-	350	-	-	15	12	-
30	412	12	-	M 6	50	-	-	400	-	-	15	12	-

Ausführung

4

- Aluminium
  - kunststoffbeschichtet
    schwarz, RAL 9005, strukturmatt ● **SW**
    silber, RAL 9006, strukturmatt ● **SR**
  - blank ● **BL**
    durch Gleitschliff
    behandelte Oberfläche
- Grifffuß
  Kunststoff
  Thermoplast (Polyamid PA)
  - schwarz, matt (bei SW / BL)
  - hellgrau, matt (bei SR)
- *Angaben zur Belastbarkeit* → *Seite 1842*
- RoHS

Hinweis

Bügelgriffe GN 668 werden aus gebogenem Aluminiumprofil hergestellt.

Die Befestigung kann sowohl von der Rückseite (Form A) als auch, mittels des Griffußes aus Kunststoff, von der Bedienungsseite erfolgen (Form B).

Aufgrund des Fertigungsverfahrens können **Sonderausführungen** schon bei vergleichsweise geringen Stückzahlen geliefert werden.

siehe auch...

- *Bügelgriffe GN 728*
  (Aluminium, Montage von der Bedienungs- oder Rückseite) → *Seite 120*

Bestellbeispiel		
1 2 3 4	1	b_1
GN 668-20-170-B-SW	2	l_1
	3	Form
	4	Oberfläche