GN 664 | Einfüllsiebe

Kunststoff, für senkrechten Einbau

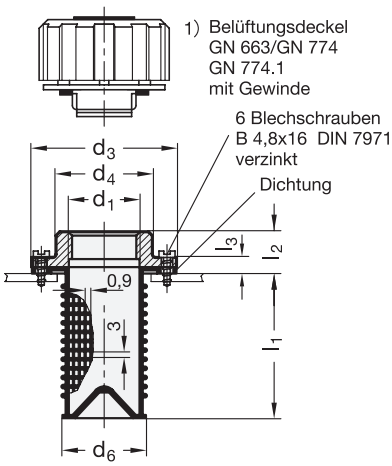

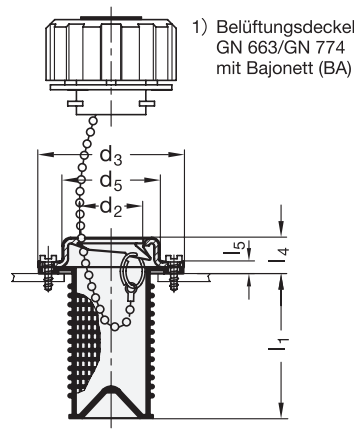

ELESA Original design FRB+C

iF product design award

1 d_1 Gewinde	1 d_2 Bajonett BA	2 l_1	d_3	d_4	d_5	d_6	l_2	l_3	l_4	l_5
G 1¼	-	94	83	56	-	49	23	9	-	-
-	BA 39	94	83	-	58	49	-	-	20	7

1) Belüftungsdeckel sind getrennt zu bestellen.

Ausführung

- Gewindeflansch
  Kunststoff (Polyamid PA)
  - glasfaserverstärkt
  - schwarz, matt
- Einfüllsieb
  Kunststoff (Polypropylen PP)
  - glasfaserverstärkt
  - schwarz, matt
  - temperaturbeständig bis 90 °C
- Flansch für Bajonettbefestigung
  Stahl, verzinkt, blau passiviert
- Dichtung Kork
  mit Gummi imprägniert
- *Kunststoff-Eigenschaften → Seite 1876*
- RoHS

Hinweis

Einfüllsiebe GN 664 haben einen Montageflansch für die Gewinde- oder Bajonettbefestigung (BA) des Belüftungsdeckels. Das Sieb dient der Rückhaltung von Grobschmutz während des Einfüllvorganges.

Die sechs selbstschneidenden Blechschrauben gehören zum Lieferumfang.

siehe auch...

- *Einfüllsiebe GN 664.1 (für Seitenmontage) → Seite 1444*
- *Belüftungsdeckel GN 663 → Seite 1420*
- *Belüftungsdeckel GN 774 → Seite 1426*
- *Belüftungsdeckel GN 774.1 → Seite 1422*

Auf Anfrage

- Montageflansch ohne Einfüllsieb

Bestellbeispiel		
GN 664-BA39-94 (1: BA39, 2: 94)	1	d_2 (d_1)
	2	l_1

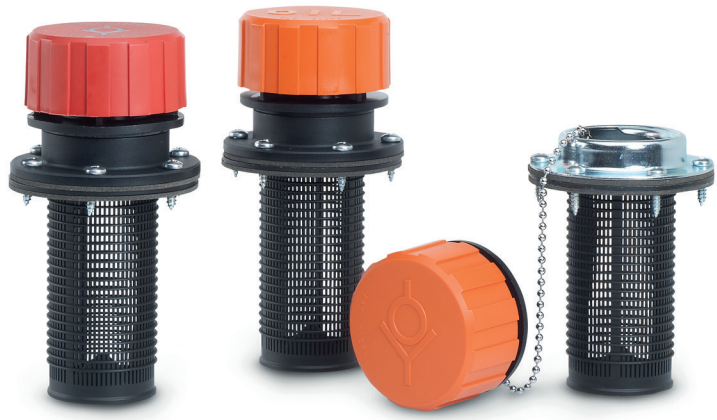

Einfüllsiebe GN 664 mit Beflüftungsdeckeln
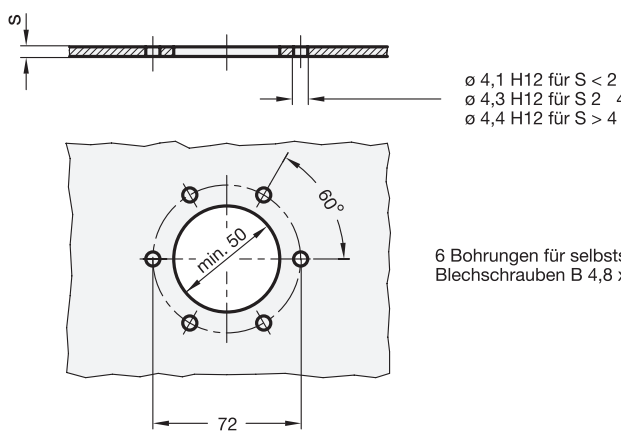
Anbaumaße (Bohrbild)