Kreuzgriffschrauben

mit vorstehendem Stahl- / Edelstahl-Bund

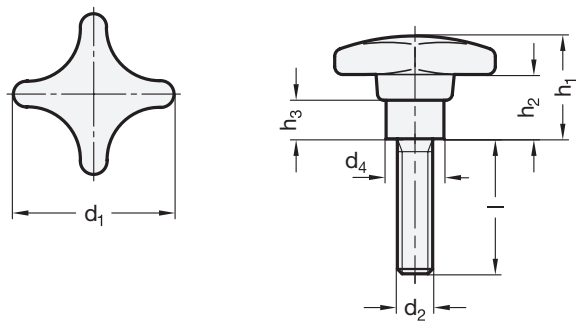

2	3	4											
d_1	d_2	Länge l ≈								d_4	h_1	h_2	h_3
32	M 6	16	20	25	30	35	45	-	-	12	20	10	9
40	M 8	16	20	25	30	35	40	45	55	14	25	13	10
50	M 10	25	30	35	45	55	-	-	-	18	32	20	12
63	M 12	30	35	40	50	60	-	-	-	20	40	25	14

Ausführung

1

- Griff
  Thermoplast (Polyamid PA) **TE**
  - schlagfest
  - schwarz matt
- **GN 6335.4**
  Schraube
  Stahl
  verzinkt, blau passiviert
- **GN 6335.5**
  Schraube
  Edelstahl
  nichtrostend, 1.4305
- *Kunststoff-Eigenschaften → Seite 1876*
- *Edelstahl-Eigenschaften → Seite 1883*
- RoHS

Hinweis

Durch den vorstehenden Stahl- / Edelstahl-Bund haben die Kreuzgriffschrauben eine einwandfreie Auflage- bzw. Spannfläche.

siehe auch...

- *Sterngriffschrauben 6335.4*
  (ohne vorstehendem Bund, Schraube Stahl) → Seite 553
- *Sterngriffschrauben 6335.5*
  (ohne vorstehendem Bund, Schraube Edelstahl) → Seite 553

Bestellbeispiel (Schraube Stahl)

1 2 3 4

GN 6335.4-TE-32-M6-25

1	**Werkstoff**
2	**d_1**
3	**d_2**
4	**Länge l**

Bestellbeispiel (Schraube Edelstahl)

1 2 3 4

GN 6335.5-TE-63-M12-60

1	**Werkstoff**
2	**d_1**
3	**d_2**
4	**Länge l**