Drehbare Zylinderknöpfe

Achsteil Stahl, verzinkt

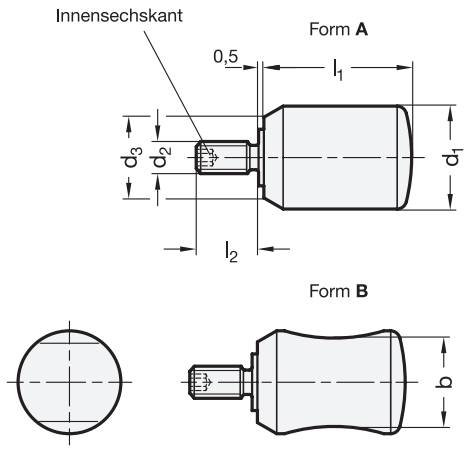

ELESA Original design I.701+x/I.731+x

4 Form

A ohne Fingermulde
B mit Fingermulde

1	2	3			
d_1	d_2	l_1	b	d_3	l_2
13,5	M 4	20	11	11	8
13,5	M 5	20	11	11	10
16	M 5	23	13	12,5	10

Ausführung

- Kunststoff
  Thermoplast (Polyamid PA)
  - temperaturbeständig bis 80 °C
  - schwarz, matt
- Achsteil
  Stahl
  verzinkt
- *Kunststoff-Eigenschaften* → *Seite 1876*
- RoHS

Hinweis

Zylinderknöpfe GN 595 werden z. B. in Verbindung mit kleinen Handrädern oder Kurbeln bei geringem Verstellmoment eingesetzt. Die Form B erleichtert die Bedienung durch Fingermulden. Diese geben zusätzlichen Halt gegen Abrutschen.

Bestellbeispiel		
GN 595-13,5-M5-20-A (1 2 3 4)	1	d_1
	2	d_2
	3	l_1
	4	Form