Muttern für T-Nuten

Zubehör für Profilsysteme, mit Führungssteg

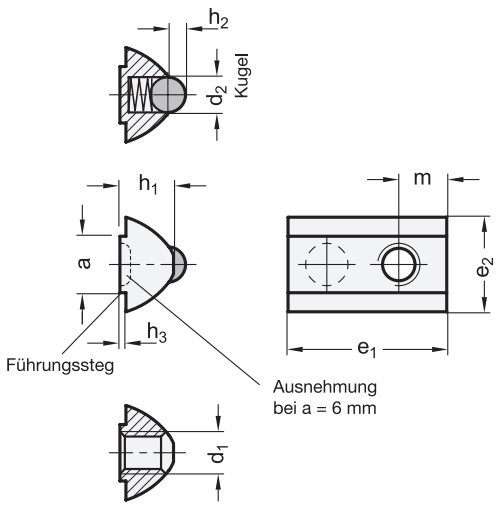

Nutensteine zum Einschwenken

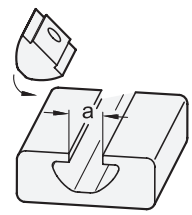

1 a	2 d_1				d_2	e_1	e_2	h_1	h_2	h_3	m	für Nutbreite a
5	M 3	M 4	M 5	-	3	12	7,7	4,5	0,7	0,6	4	5
6	M 3	M 4	M 5	M 6	3,5	17	10,5	6,8	0,5	0,8	5	6
8	M 4	M 5	M 6	M 8	5	22	13,4	7,6	1,7	0,85	6,8	8

Ausführung

- Stahl
  verzinkt, blau passiviert
- Kugel
  Edelstahl
  nichtrostend
- Feder
  Edelstahl
  nichtrostend
- RoHS

Hinweis

Muttern für T-Nuten GN 506 sind einschwenkbar, d. h. sie können an beliebiger Stelle in die Nut eingesetzt werden.

Der Führungssteg positioniert die Mutter parallel und mittig zur Nut, was das Verschieben erleichtert und ein Verdrehen beim Anziehen verhindert.

Durch das Federelement (Kugel / Druckfeder) wird ein unbeabsichtigtes Verschieben der Mutter in der Nut verhindert, was insbesondere bei senkrechter Anordnung einer Profilschiene von großem Vorteil ist.

siehe auch...
- *Produktfamilie Normelemente für Profilsysteme → Seite 20*

Bestellbeispiel		
GN 506-5-M4 (1 = 5, 2 = M4)	1	a
	2	d_1