Ganter Norm®

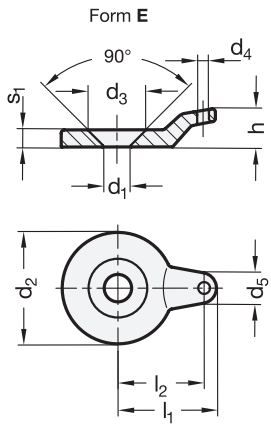

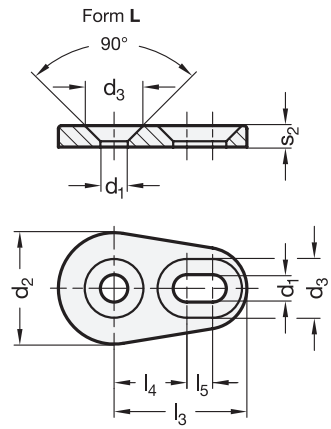

Rost frei

4 Form

E mit Öse
L mit Lasche

Anwendungsbeispiele

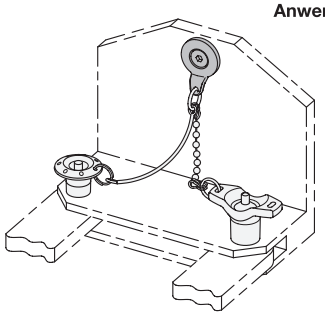

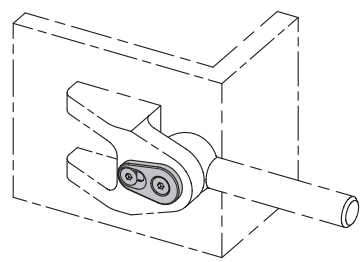

2 d_1	3 d_2	d_3	d_4	d_5	h	l_1	l_2	l_3	l_4	l_5	s_1	s_2	passende Schlüsselringe für Form E
4,3	12	9,2	2,5	6	7	13,5	10,8	18	10	2	3	4	Ø14
4,3	15	9,2	2,5	6,3	7	15	12,3	21	11	4	3	4	Ø14
5,3	17	11,5	3	7,2	7	18,5	15	23	12	4	4	4,5	Ø14 / Ø18
5,3	22	11,5	3	7,5	9	21	17,5	28	15	6	4	4,5	Ø14 / Ø18
6,4	26	13,7	3,5	8,1	9	24	20,3	31	17	6	4	5	Ø14 / Ø18 / Ø24

Ausführung

1

- Edelstahl **NI**
  - nichtrostend
  - Form E: metallspritzgegossen, 1.4404 gleitgeschliffen
  - Form L: gesintert, 1.4404 gleitgeschliffen
- *Edelstahl-Eigenschaften → Seite 1883*
- RoHS

Zubehör

- Kugelketten GN 111 → *Seite 1054*
- Edelstahl-Kugelketten GN 111.5 → *Seite 1054*
- Halteseile GN 111.2 → *Seite 1056*
- Spiral-Halteseile GN 111.4 → *Seite 1055*
- Schlüsselringe GN 111.3 → *Seite 1054*

Hinweis

Edelstahl-Befestigungsscheiben GN 2344 sind universell einsetzbare Normelemente.

Die Form E eignet sich in Verbindung mit Halteseilen und Kugelketten zur Befestigung von weiteren Norm- oder Sicherungselementen um diese gegen Verlieren zu sichern.

Die Form L dient zur Befestigung z. B. von Bolzen und Achsen, die dadurch gleichzeitig sowohl in axialer als auch radialer Richtung gesichert befestigt werden können.

siehe auch...

- *Edelstahl-Bolzen GN 2342 → Seite 922*

Bestellbeispiel		
1 2 3 4	1	**Werkstoff**
GN 2344-NI-4,3-15-E	2	**d_1**
	3	**d_2**
	4	**Form**