Dosenlibellen

mit Befestigungsflansch zum Anschrauben

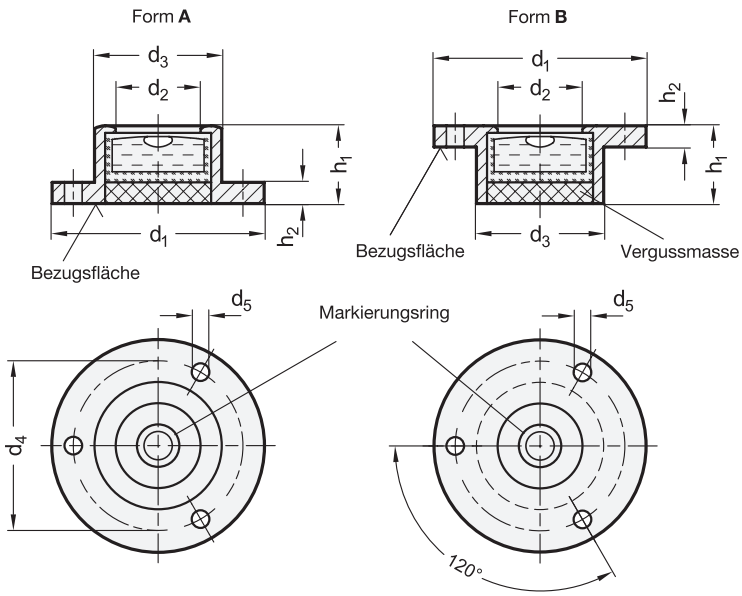

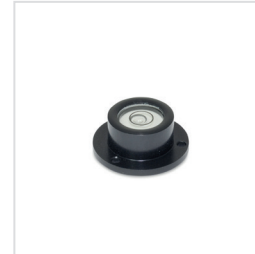

4 Empfindlichkeit

30 Winkelminuten, pro 2 mm Blasenweg

5 Form

A Befestigungsflansch zum Aufsetzen

B Befestigungsflansch zum Einlassen (Bund)

2

d_1	d_2	d_3	d_4	d_5	h_1	h_2
20	10	14	17	1,8	10	1,8
25	12	17	21	2,2	10	2
30	12	18	24	3,2	11	3
40	20	28	34,5	3,2	14	4
50	25	34	43	3,2	15	5

Ausführung

1 3

- Gehäuse
  Aluminium
  eloxiert, naturfarben — **ALN**
  eloxiert, schwarz — **ALS**
- Libelleneinsatz
  Glas-Kunststoffkörper
  Füllung
  farblos-transparent — **K**
- Vergussmasse
  mineralisch
- RoHS

Auf Anfrage

- Füllung, grün-transparent
- andere Empfindlichkeiten
- Messing- oder Edelstahl-Gehäuse

Hinweis

Dosenlibellen GN 2277 werden zur Überprüfung der horizontalen Lage von Vorrichtungen, Maschinen sowie Geräten und Instrumenten eingesetzt.

Die Libellen sind zur Bezugsfläche so ausgerichtet, dass sich die Blase innerhalb des Markierungsrings befindet, wenn die horizontale Lage der Auflagefläche erreicht ist.

siehe auch...
- *Allgemeine Hinweise zu Dosen- und Längslibellen → Seite 309*
- *Justierplatten GN 2277.1 (für Dosenlibellen GN 2277) → Seite 312*

Bestellbeispiel

1 2 3 4 5

GN 2277-ALS-50-K-30-A

1	**Werkstoff / Oberfläche**
2	**d_1**
3	**Füllung**
4	**Empfindlichkeit**
5	**Form**

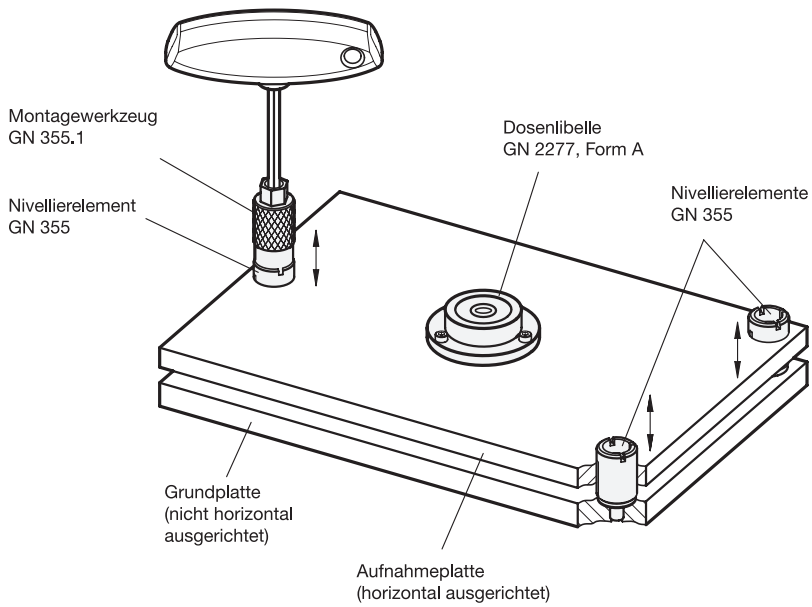

Anwendungsbeispiel

Zwischen den Dosenlibellen GN 2277 und den Nivellierelementen, hier im Beispiel die Nivellierelemente GN 355 mit zugehörigem Montagewerkzeug GN 355.1, ergibt sich ein ideales Zusammenspiel, wenn eine Aufnahmeplatte exakt in die Horizontallage gebracht werden soll.

Eine fest montierte Dosenlibelle erlaubt auch nach der erstmaligen Justierung die erneute Kontrolle der korrekten Ausrichtung.

siehe auch...
- *Nivellierelemente GN 355 → Seite 1020*
- *Montagewerkzeug für Nivellierelemente GN 355.1 → Seite 1021*