Edelstahl-Rastscheiben

zum Anschweißen

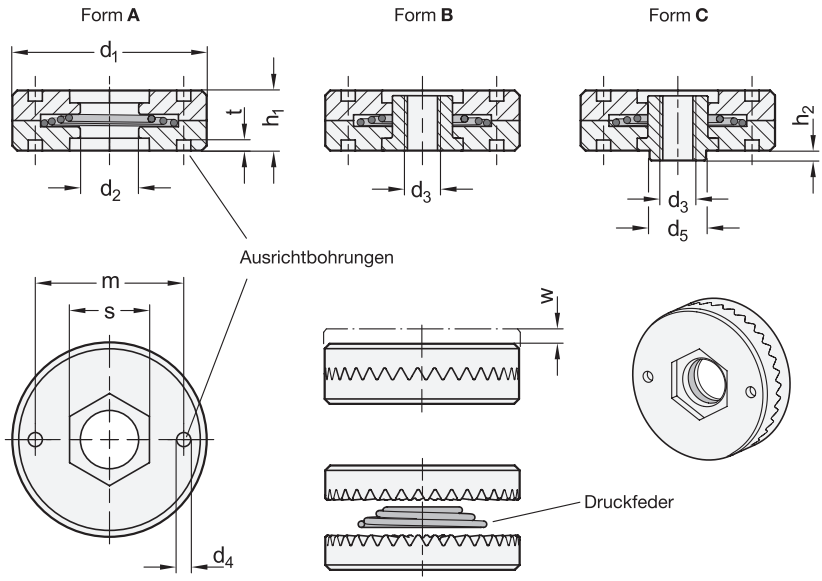

3 Form

- **A** mit Durchloch, ohne Buchse
- **B** mit Gewindebuchse
- **C** mit Gewindebuchse und Zentrieransatz

1 d_1	2 z Anzahl der Zähne		d_2 Form A	d_3 Form B Form C	d_4	d_5 –0,15	h_1	h_2	m	s	t	w min. Ausrastweg
35	24	36	B 12	M 8	3	12	12	1,7	26	17	2,5	2,5
55	24	36	B 16	M 10	4	16	17	2,8	42	22	3	4
75	24	36	B 20	M 12	5	20	22	4,7	60	27	4	5

Ausführung

4

- Edelstahl-Feinguss nichtrostend, 1.4308 **NI**
- Gewindebuchse Edelstahl nichtrostend, 1.4301
- Druckfeder Edelstahl nichtrostend, 1.4310
- *Edelstahl-Eigenschaften → Seite 1883*
- RoHS

Hinweis

Mit Hilfe von Edelstahl-Rastscheiben GN 188 können Bauelemente zueinander in definierten Winkelschritten verstellt und formschlüssig verbunden werden. Sie werden durch Schweißen befestigt.

Die Verzahnung ist exakt auf die Ausrichtbohrungen d_4 positioniert, wodurch eine parallele oder rechtwinklige Anordnung gewährleistet werden kann.

Die Druckfeder wird beim Montieren zwischen die Zahnscheiben platziert und bewirkt, dass sich die Zahnscheiben beim Lösen sicher trennen. Zum Lieferumfang gehören jeweils zwei Rastscheiben, eine Druckfeder sowie, je nach Ausführung, eine Gewindebuchse.

siehe auch...

- *Rastscheiben GN 187.4 (Sinterstahl / Edelstahl) → Seite 988*
- *Rastscheiben GN 189 (Kunststoff) → Seite 990*

Bestellbeispiel		
1 2 3 4	1	d_1
GN 188-75-24-C-NI	2	z
	3	Form
	4	Werkstoff

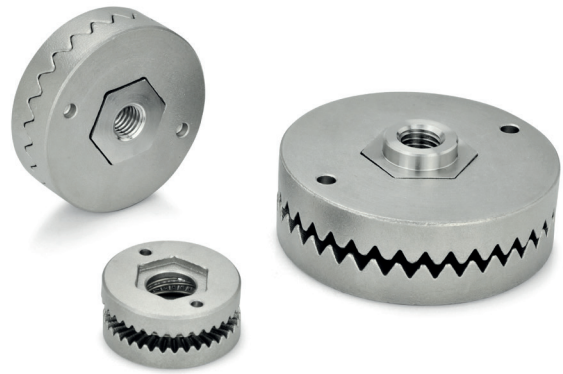
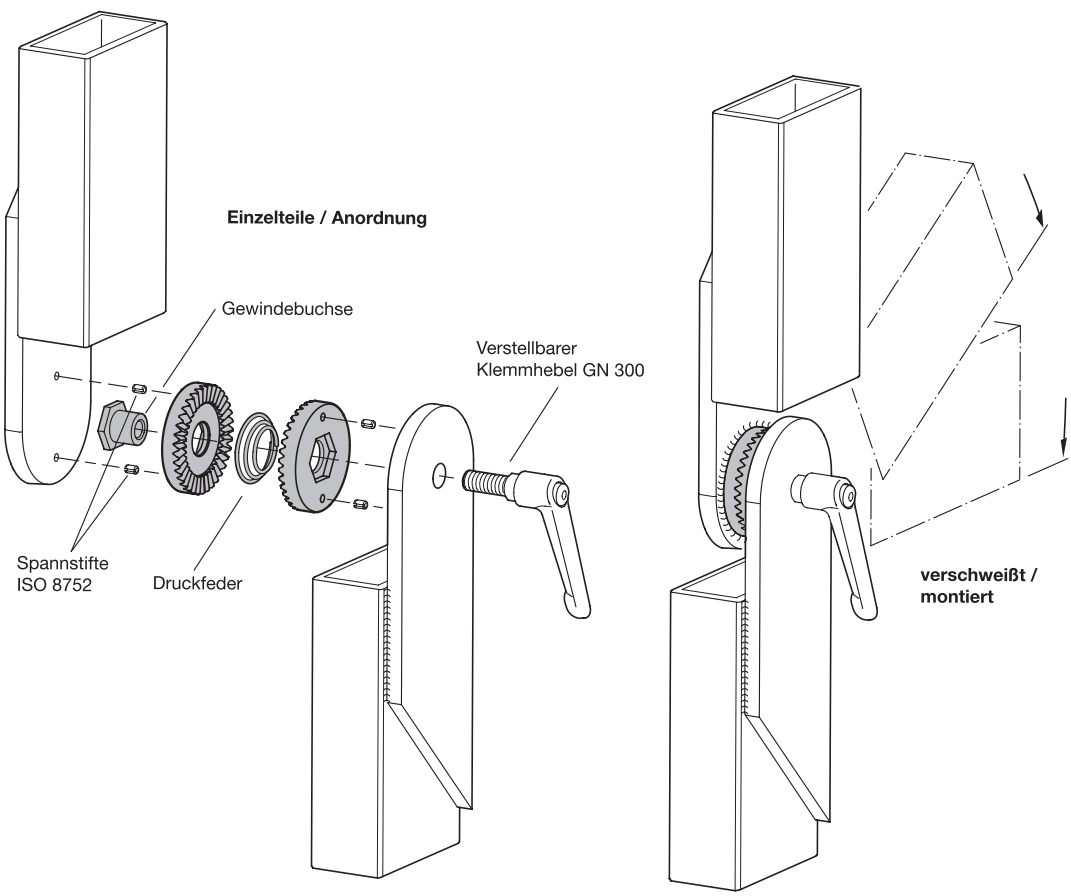
Anwendungsbeispiel