Nutmuttern

Stahl / Edelstahl

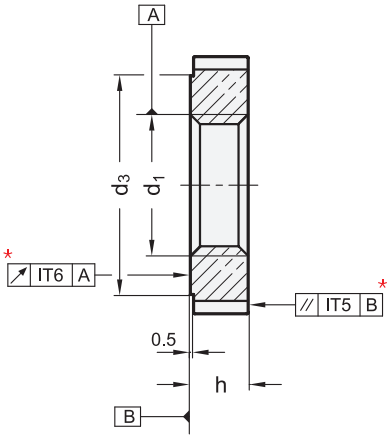

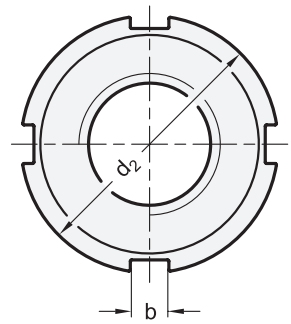

2 Form

W	Stahl, ungehärtet,
WNI	Edelstahl, ungehärtet
H	Stahl, gehärtet

1 d_1 Form W Form H	d_1 Form WNI	d_2 h11	d_3	b	h h14	Artikel-Nr. Haken-schlüssel DIN 1810-	1 d_1 Form W Form H	d_1 Form WNI	d_2 h11	d_3	b	h h14	Artikel-Nr. Haken-schlüssel DIN 1810-
M 8 x 1	-	20	16	4	5	A16-20	M 32 x 1,5	-	52	45	7	11	A52-55
M 10 x 1	-	25	20	5	6	A25-28	M 35 x 1,5	M 35 x 1,5	55	48	7	11	A52-55
M 12 x 1,5	-	28	23	5	6	A25-28	M 38 x 1,5	-	58	50	8	11	A58-62
M 14 x 1,5	-	30	25	5	7	A30-32	M 40 x 1,5	M 40 x 1,5	62	54	8	12	A58-62
M 16 x 1,5	M 16 x 1,5	32	27	5	7	A30-32	M 42 x 1,5	-	62	54	8	12	A58-62
M 18 x 1,5	-	34	28	6	8	A34-36	M 45 x 1,5	M 45 x 1,5	68	60	8	12	A68-75
M 20 x 1,5	M 20 x 1,5	36	30	6	8	A34-36	M 48 x 1,5	-	75	67	8	13	A68-75
M 22 x 1,5	-	40	34	6	9	A40-42	M 50 x 1,5	M 50 x 1,5	75	67	8	13	A68-75
M 24 x 1,5	M 24 x 1,5	42	36	6	9	A40-42	M 52 x 1,5	-	80	70	10	13	A80-90
M 26 x 1,5	-	45	38	7	10	A45-50	M 55 x 1,5	M 55 x 1,5	80	70	10	13	A80-90
M 28 x 1,5	M 28 x 1,5	50	43	7	10	A45-50	M 58 x 1,5	-	90	80	10	13	A80-90
M 30 x 1,5	M 30 x 1,5	50	43	7	10	A45-50	M 60 x 1,5	M 60 x 1,5	90	80	10	13	A80-90

* Lagetoleranzen gelten für Form H

Ausführung

- Form W
  Stahl, Festigkeitsklasse 5
  - ungehärtet
  - brüniert
- Form WNI
  Edelstahl, nichtrostend, 1.4305
  ungehärtet
- Form H
  Stahl, Festigkeitsklasse 5
  - gehärtet HRC 60 ± 2
    (Gewinde nicht gehärtet)
  - Planflächen geschliffen oder feingedreht
- *ISO-Passungen → Seite 1873*
- *Festigkeitswerte von Muttern → Seite 1874*
- RoHS

Zubehör

- Hakenschlüssel DIN 1810
  (Artikelnummer siehe Tabelle)

Hinweis

Bei Nutmuttern DIN 1804 ist die abgesetzte Planfläche d_3 als Anlagefläche vorzusehen.

Ab Größe M45x1,5 sind die Nutmuttern mit 6 Nuten versehen.

Das amtliche Normblatt sieht noch weitere Größen bis (M200x3) vor.

Bestellbeispiel		
DIN 1804-M20x1,5-H (1 = d_1, 2 = Form)	1	d_1
	2	Form