BFXX Loslagerblock

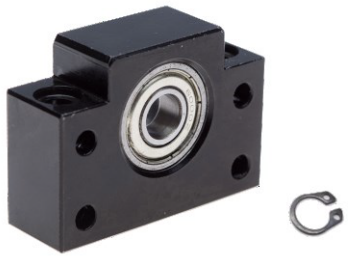

1. Merkmale

- Ein Rillenkugellager zur Aufnahme radialer Kräfte
- Schwarz beschichteter Block mit Bohrung um das Kugellager in radialer Position zu halten
- Sicherungsring

2. Beschreibung

Im Loslagerblock wird eine Spindel durch den Einsatz eines Rillenkugellagers radial gehalten. Beim Befestigen der Spindel mit dem mitgelieferten Sicherungsring wird die Spindel radial in Position gehalten während die axiale Position dabei variabel bleibt. Erst durch die Verbindung mit einem Festlager auf der Gegenseite ist die axiale Fixierung möglich.

3. Mechanische Dimensionen

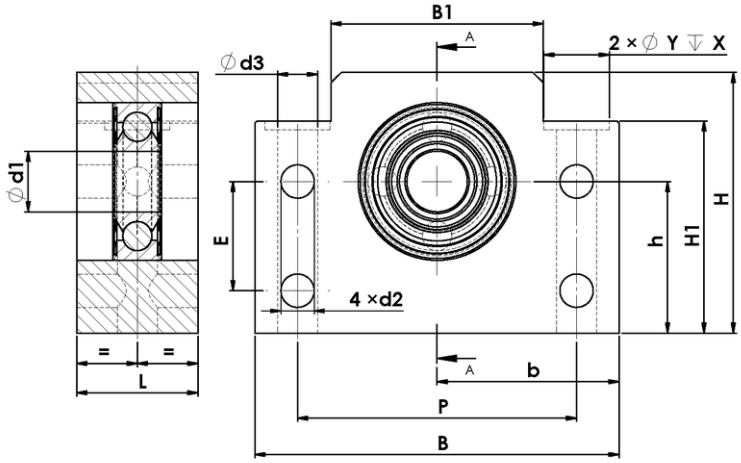

Art.Nr. 0510-003-	Bezeich-nung	Maße in mm												
		d1	B	B1	H	H1	E	b	h	d2	d3	Y	X	L
0105	BF10	8	60	34	39	32,5	15	30	22	5,5	6,6	10,8	5	20
0101	BF12	10	60	34	43	32,5	18	30	25	5,5	6,8	10,5	2	20
0107	BF15	15	70	40	48	38	18	35	28	5,5	6,6	11	6,4	20
Toleranzen		-	+0,2	+0,2	+0,2	+0,2	+0,2	+0,02	+0,02	+0,1	+0,1	+0,1	+0,1	+0,2
		-	-0,2	-0,2	-0,2	-0,2	-0,2	-0,02	-0,02	-0	-0	-0	-0,1	-0,2

4. Lieferumfang

- Lagerblock, vormontiert mit Rillenkugellager
- Sicherungsring zur Fixierung

5. Weitere Informationen

	Verwendete Kugellager	Passend für	
BF10	608ZZ	Kugelumlaufspindel SFU 1204,	Art.Nr.: 1001-204-XXXX
BF12	6000ZZ	Kugelumlaufspindel SFU 1605-1610	Art.Nr.: 1001-605-XXXX; 1001-610-XXXX
BF15	6002ZZ	Kugelumlaufspindel SFU 2005-2010	Art.Nr.: 1002-005-XXXX; 1002-010-XXXX